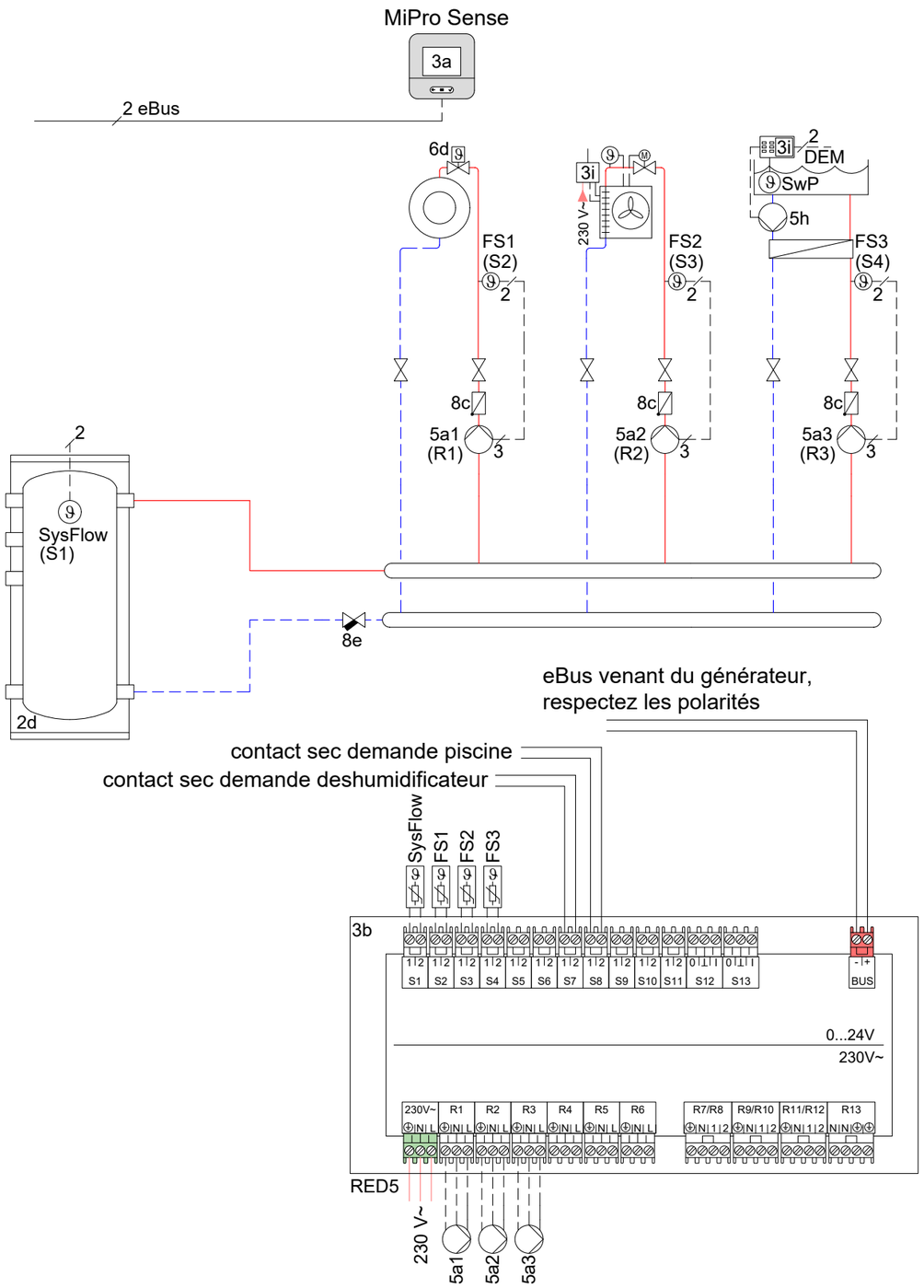

Attention, ce schéma ne se substitue pas à la conception du système professionnel approprié! Ce schéma n'inclut pas tous les dispositifs d'arrêt et de sécurité nécessaires pour une installation correcte. Les lois, règlements, normes et directives nationales et internationales applicables doivent être respectés. En raison des circonstances particulières relatives au bien ou des différences potentielles dans l'environnement d'installation (par exemple conditions climatiques), nous préconisons l'intégration d'un bureau d'études spécialisé.	dessiné: SDA version no. 01.00	date: 12.02.2024 référence à		Appareil: Bouteille de découplage Régulation: MiPro Sense, RED-5	Circuits: 1 x radiateur direct, 1 x deshu., 1x piscine